Plaque 40 alvéoles

Plaque utilisable pour la culture des **plants de légumes** : plants greffés, piments et cucurbitacées (melons, pastèques, potimarrons, courges, concombres …)

Caractéristiques

Nombre d'alvéoles	40 (5x8)
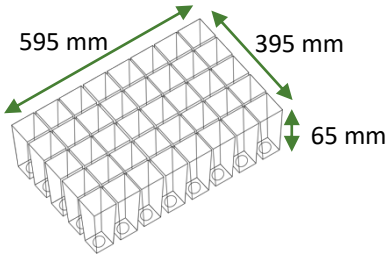	
Poids	1,35 kg
Volume de l'alvéole	200 cm³
Densité	166 pl/m²

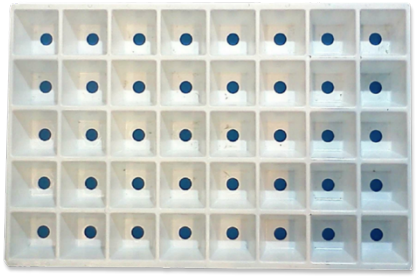

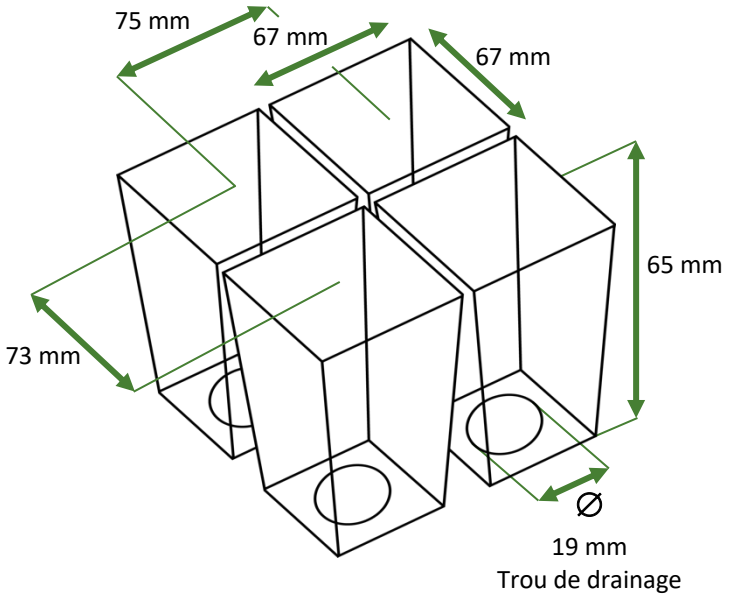

GENETIC ET DISTRIBUTION

Contactez vos représentants

- *Toutes régions :* Loïc GUGUEN – 06 07 01 58 95
- *Secteur Bretagne, Normandie :* François CASET – 06 76 08 99 14
- *Secteur Pays de Loire, Centre :* Marc ESNAULT – 06 72 75 25 67
- *Secteur Pays de Loire, Charentes :* Josselin BOUTEFEU – 06 38 83 13 40

3 La Lizenderie – 35140 GOSNE – 02 99 66 37 53 – genetic-distribution@orange.fr - www.genetic-distribution.com